ЛИМЦ.60148.19.000.001

Перв. примен.

ЛИМЦ.60148.19.000.000

Справ. №

Ra 12,5 (√)

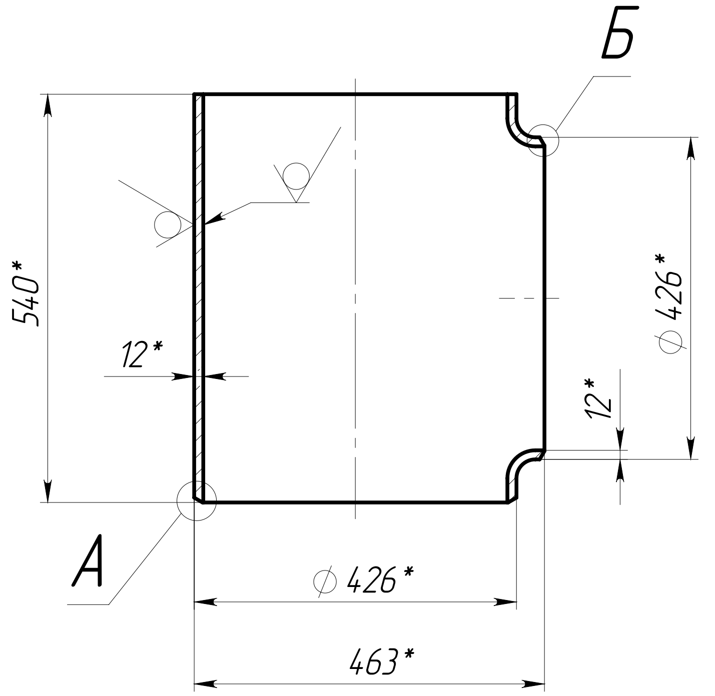

А (1:1)

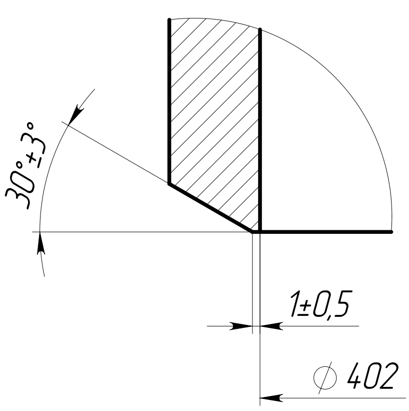

Б (1:1)

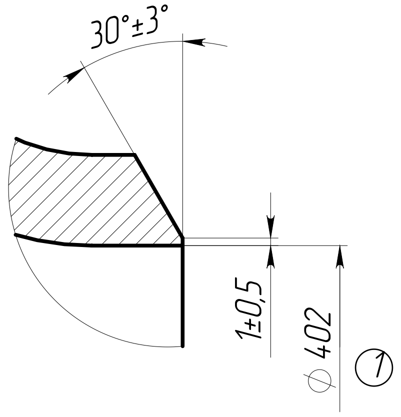

1. *ŭǪǅǶǯÅȅ ǯǵȉ åǹÅǪǬ̄ǸǴ.
2. ǖǪÅǴǅÅÑǪǪÆÊ ÑǫÑǅƿǪäǯƿǅǯ äǯÅÆǯĵǪ.
3. Общие допуски по ГОСТ 30893.2 – mK. ①

Подп. и дата

Инв. № дубл.

Взам. инв. №

Подп. и дата

Инв. № подл.

ЛИМЦ.60148.19.000.001

1	Зам.	ЛИМЦ.60148.13ИИ		11.11.25	Тройник	Лит.	Масса	Масштаб
Изм.	Лист	№ докум.	Подп.	Дата			63.58	1:10
Разраб.		Быков		28.10.25		Лист	Листов 1	
Пров.		Лаптев						
Т. контр.					Изделие-заготовка: тройник 426х12-09Г2С ГОСТ 17376-2001	АО "БТ"		
Н. контр.								
Утв.		Соломатин						

Шифр:

Копировал

Формат А4